Ciencias Naturales 4°Básico.

Tarea

Comparte con tu familia, que todos los objetos poseen masa y ocupan su lugar en el espacio.

1.- Observa las siguientes balanzas y luego registra lo que masa cada uno de los objetos que se están midiendo.

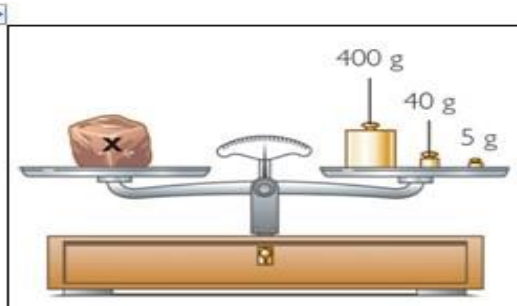

1.- ¿Cuánta es la masa de la piedra?

_____

2.¿Cuánto masa el plantano?

_____
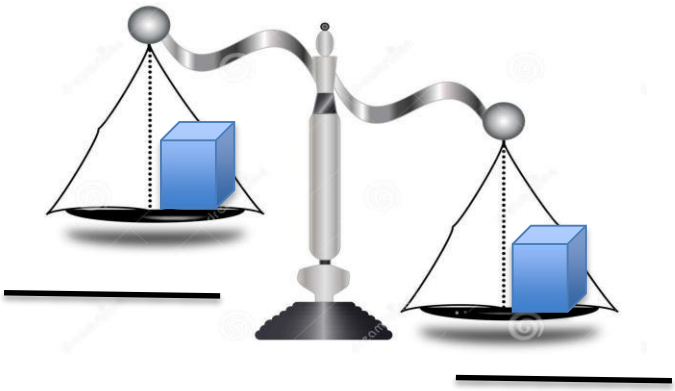
2. - La roc a y el plátano que acabas de medir en la actividad anterior fueron guardados en una caja, las que ahora están en esta balanza, ¿Cuál será la caja de la roca, y cuál la caja del plátano? Escribe tu respuesta debajo de cada caja.